SPL-UC-HS-III-F80L-BV90R

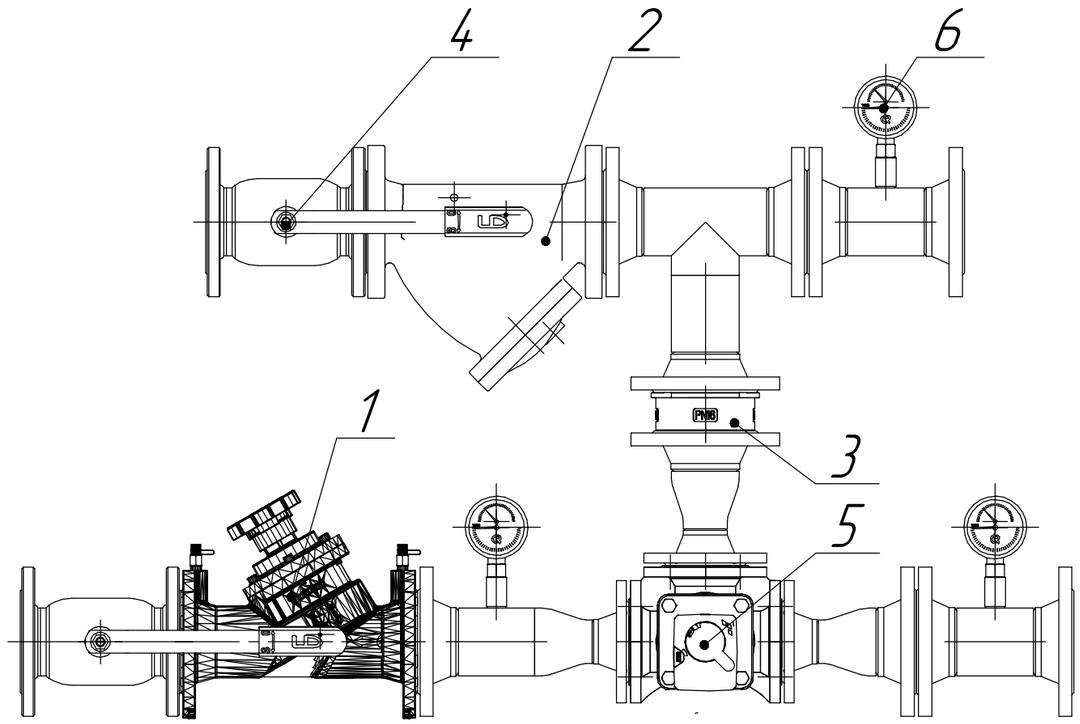

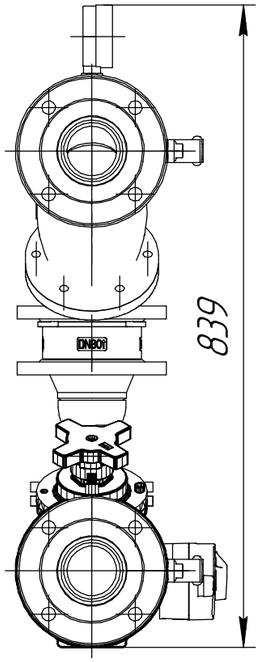

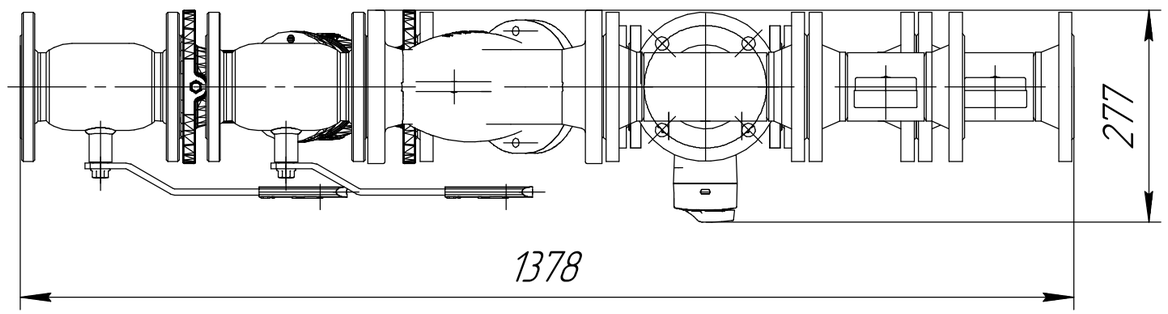

Позиция	Наименование	Кол-во
1	Клапан ручной балансировочный MNF-R Ду 80	1
2	Фильтр сетчатый фланцевый Ду 80	1
3	Клапан обратный межфланцевый Ду 80	1
4	Кран шаровой фланцевый Ду 80	2
5	Клапан регулирующий поворотный HFE-3R Ду 65 с электроприводом	1
6	Термоманометр L64 ТМТБ-31Р	3

1. При сборке узлов могут использоваться дополнительные комплектующие, не отображенные в спецификации.
2. Уплотнение резьбовых соединений – анаэробный герметик.
3. Узлы имеют паспорта и сертификаты

Изм.	Лист	№ докум.	Подп.	Дата
Разраб.		Филипенкова		
Пров.				
Т.контр.				
Н.контр.				
Утв.				

SPL-UC-HS-III-F80L-BV90R

Узел смешения

Лит.	Масса	Масштаб
		1:8

Лист | Листов 1

ООО Фирма "Водокомфорт"

Копировал

Формат А3

Перв. примен.

Справ. №

Подп. и дата

Инв. № дубл.

Взам. инв. №

Подп. и дата

Инв. № подл.